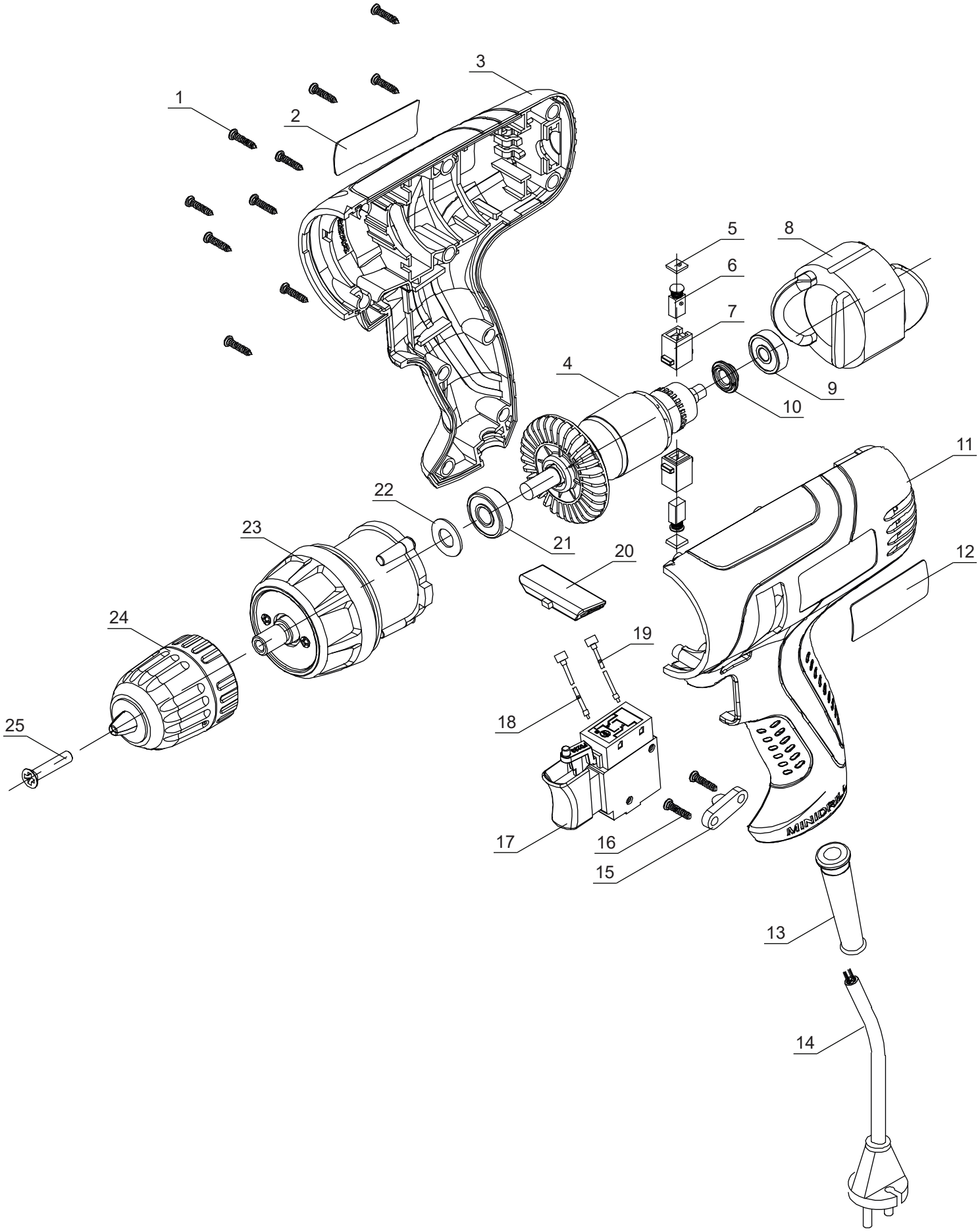

STATUS POWER TOOLS

Електрически винтоверт

SD300

Валидно от 01.01.2015 г.

Поз.	Наименование	Идент. №	Сум.
001	Винт ST2,9x16	2222050011201	10
002	Стикер	2222050020301	1
003	Десен корпус	2222050030301	1
004	Ротор	2222050040101	1
005	Капак на четкодържач	2222050050501	2
006	Четка (2 бр.)	2222050060501	2
007	Четкодържач	2222050070501	2
008	Статор	2222050080201	1
009	Лагер 626	2222050091001	1
010	Уплътнение	2222050100301	1
011	Ляв корпус	2222050110301	1
012	Стикер	2222050120301	1
013	Маншон на кабел	2222050131101	1
014	Захранващ кабел	2222050141101	1
015	Фиксатор на кабел	2222050151101	1
016	Винт ST3,9x14	2222050161201	2
017	Ел. ключ	2222050170401	1
018	Кабелна връзка 1	2222050180401	1
019	Кабелна връзка 2	2222050190401	1
020	Реверс	2222050200301	1
021	Лагер 608	2222050211001	1
022	Пръстен	2222050220301	1
023	Редуктор к-т	2222050231301	1
024	Патронник 10 мм.	2222050241701	1
025	Винт M5x22	2222050251201	1

Поз.	Наименование	Идент. №	Сум.

STATUS® POWER TOOLS

Електрически винтоверт

SD300

Валидно от 01.01.2015 г.