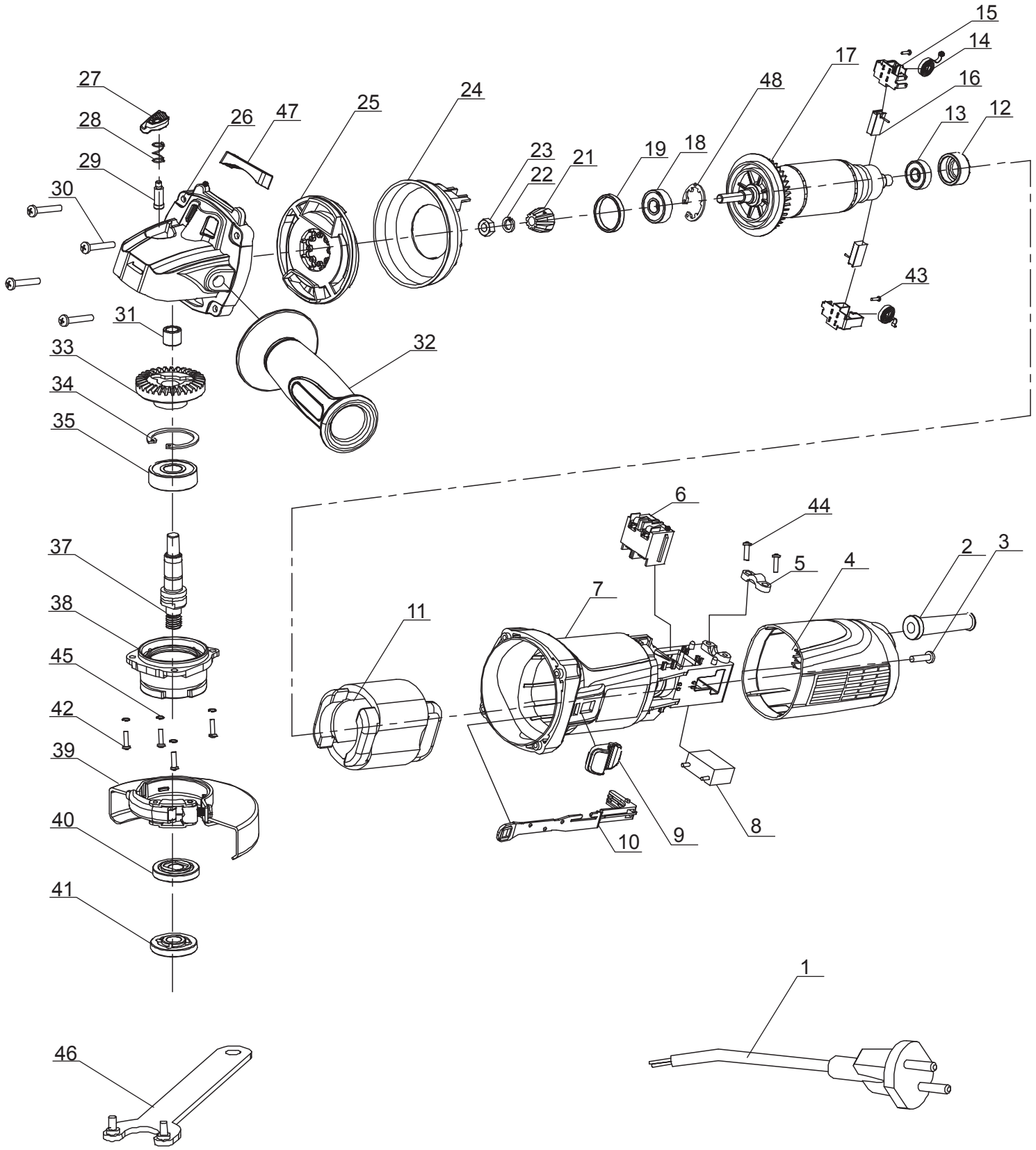

STATUS POWER TOOLS	Углошлифовальная машина	SH115 (модификация 02)
Действительно с 01.09.2014		

Номер на схеме	Наименование детали	Код	Кол-во шт/изд
001	Кабель сетевой (2*0,75)*	2305070011102	1
002	Трубка кабеля защитная*	2305070021102	1
003	Винт ST4*14	2305070031201	1
004	Крышка корпуса двигателя	2305070040301	1
005	Пластина крепления кабеля	2305070051101	1
006	Выключатель	2305070060401	1
007	Корпус двигателя	2305070070301	1
008	Конденсатор	2305070080401	1
009	Клавиша выключателя*	2305070090402	1
010	Тяга выключателя	2305070100301	1
011	Статор*	2305070110202	1
012	Втулка подшипника	2305070121001	1
013	Подшипник 607	2305070131001	1
014	Пружина спиральная	2305070141501	2
015	Щеткодержатель	2305070150501	2
016	Щетка угольная	2305070160501	2
017	Якорь*	2305070170102	1
018	Подшипник 608*	2305070181002	1
019	Кольцо	2305070191201	1
020			
021	Шестерня	2305070210601	1
022	Шайба пружинная 6	2305070221201	1
023	Гайка М6	2305070231201	1
024	Диафрагма	2305070240301	1
025	Диафрагма	2305070250301	1
026	Корпус редуктора*	2305070260302	1
027	Клавиша фиксатора шпинделя	2305070270301	1
028	Пружина фиксатора шпинделя*	2305070281502	1
029	Фиксатор шпинделя	2305070290301	1
030	Винт ST4*18	2305070301201	4
031	Подшипник HK0808*	2305070311002	1
032	Рукоятка боковая	2305070321801	1
033	Колесо зубчатое	2305070330601	1
034	Кольцо стопорное 32	2305070341201	1
035	Подшипник 6201	2305070351001	1
036			
037	Шпиндель	2305070370601	1
038	Крышка корпуса редуктора	2305070380301	1
039	Кожух защитный	2305070390301	1
040	Фланец внутренний	2305070400301	1
041	Фланец наружний резьбовой	2305070410301	1
042	Винт М4*12*	2305070421202	4
043	Винт ST3*10*	2305070431202	2
044	Винт ST4*12	2305070441201	2
045	Шайба пружинная	2305070451201	4
046	Ключ специальный	2305070461801	1
047	Накладка корпуса редуктора	2305070470301	1
048	Кольцо пружинное*	2305070481202	1

Номер на схеме	Наименование детали	Код	Кол-во шт/изд

** - позиции,которые претерпели изменения по сравнению с модификацией 01. Данная схема соответствует SH115 с номером партии 0814 (август 2014 года) и позднее.*

STATUS POWER TOOLS

Действительно с 01.09.2014

Углошлифовальная машина

SH115

(модификация 02)