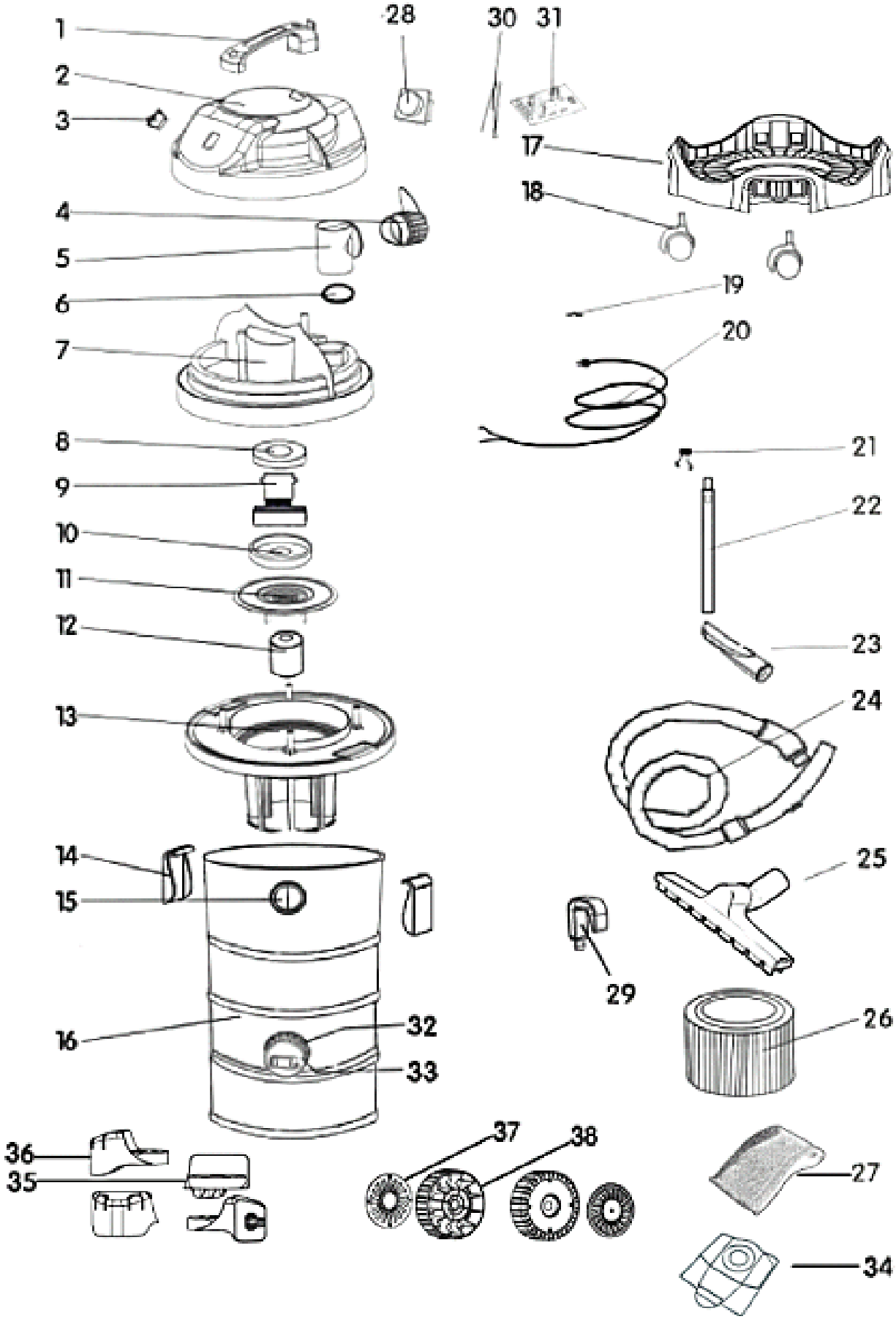

STATUS® POWER TOOLS	Пылесос	ALS1020SF
Действительно с 01.01.2015		

Номер на схеме	Наименование детали	Код	Кол-во шт/изд	Номер на схеме	Наименование детали	Код	Кол-во шт/изд
001	Рукоятка	2963010010301	1				
002	Крышка корпуса	2963010020301	1				
003	Выключатель	2963010030401	1				
004	Держатель кабеля	2963010040301	1				
005	Трубка внутренняя	2963010050301	1				
006	Кольцо уплотнительное	2963010061401	1				
007	Корпус двигателя	2963010070301	1				
008	Кольцо уплотнительное двигателя	2963010081401	1				
009	Двигатель	2963010090101	1				
010	Кольцо уплотнительное нижнее	2963010101401	1				
011	Внутренний воздушный фильтр	2963010111401	1				
012	Подвижный блок	2963010121401	1				
013	Основание корпуса двигателя	2963010130301	1				
014	Клипса корпуса двигателя	2963010140301	2				
015	Воздухозаборник	2963010150301	1				
016	Бак	2963010160301	1				
017	Основание бака	2963010170301	1				
018	Колесо малое	2963010180301	2				
019	Планка крепления кабеля	2963010191101	1				
020	Сетевой кабель	2963010201101	1				
021	Конденсатор	2963010210401	1				
022	Труба телескопическая	2963010221801	1				
023	Щелевая насадка	2963010231801	1				
024	Шланг	2963010241801	1				
025	Щетка	2963010251801	1				
026	Фильтр HEPA	2963010261801	1				
027	Фильтр поролоновый	2963010271801	1				
028	Розетка	2963010280401	1				
029	Крюк	2963010290301	1				
030	Внутренний провод	2963010301101	1				
031	Электронная схема	2963010310401	1				
032	Сливное отверстие	2963010320301	1				
033	Пробка	2963010331201	1				
034	Мешок бумажный	2963010341801	1				
035	Основание задних колес	2963010350301	2				
036	Основание передних колес	2963010360301	2				
037	Накладка большого колеса	2963010370301	2				
038	Колесо большое	2963010380301	2				