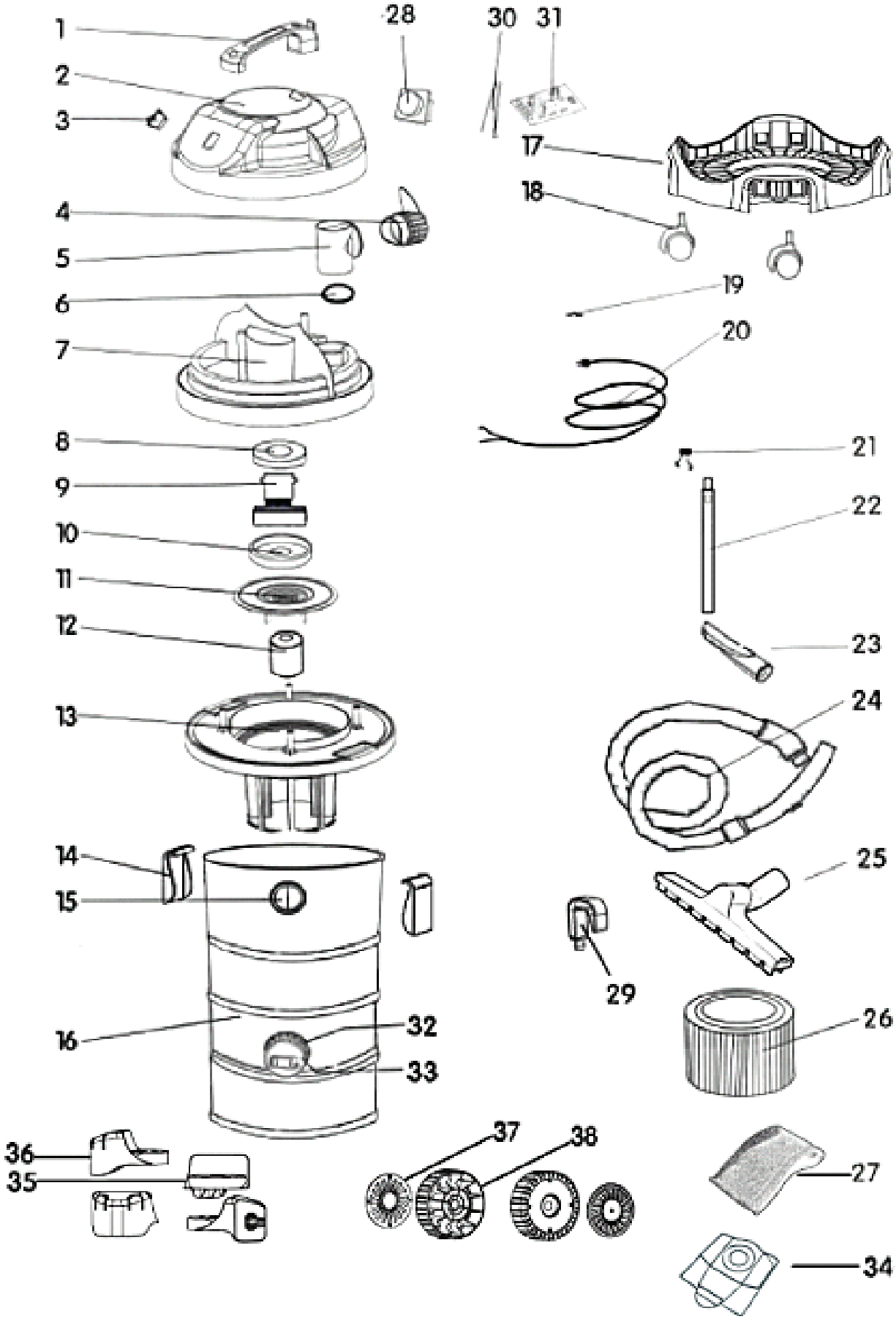

STATUS® POWER TOOLS	Пылесос	ALS1045SF
Действительно с 01.01.2015		

Номер на схеме	Наименование детали	Код	Кол-во шт/изд	Номер на схеме	Наименование детали	Код	Кол-во шт/изд
001	Рукоятка	2965010010301	1				
002	Крышка корпуса	2965010020301	1				
003	Выключатель	2965010030401	1				
004	Держатель кабеля	2965010040301	1				
005	Трубка внутренняя	2965010050301	1				
006	Кольцо уплотнительное	2965010061401	1				
007	Корпус двигателя	2965010070301	1				
008	Кольцо уплотнительное двигателя	2965010081401	1				
009	Двигатель	2965010090101	1				
010	Кольцо уплотнительное нижнее	2965010101401	1				
011	Внутренний воздушный фильтр	2965010111401	1				
012	Подвижный блок	2965010121401	1				
013	Основание корпуса двигателя	2965010130301	1				
014	Клипса корпуса двигателя	2965010140301	2				
015	Воздухозаборник	2965010150301	1				
016	Бак	2965010160301	1				
017	Основание бака	2965010170301	1				
018	Колесо малое	2965010180301	2				
019	Планка крепления кабеля	2965010191101	1				
020	Сетевой кабель	2965010201101	1				
021	Конденсатор	2965010210401	1				
022	Труба телескопическая	2965010221801	1				
023	Щелевая насадка	2965010231801	1				
024	Шланг	2965010241801	1				
025	Щетка	2965010251801	1				
026	Фильтр HEPA	2965010261801	1				
027	Фильтр поролоновый	2965010271801	1				
028	Розетка	2965010280401	1				
029	Крюк	2965010290301	1				
030	Внутренний провод	2965010301101	1				
031	Электронная схема	2965010310401	1				
032	Сливное отверстие	2965010320301	1				
033	Пробка	2965010331201	1				
034	Мешок бумажный	2965010341801	1				
035	Основание задних колес	2965010350301	2				
036	Основание передних колес	2965010360301	2				
037	Накладка большого колеса	2965010370301	2				
038	Колесо большое	2965010380301	2				